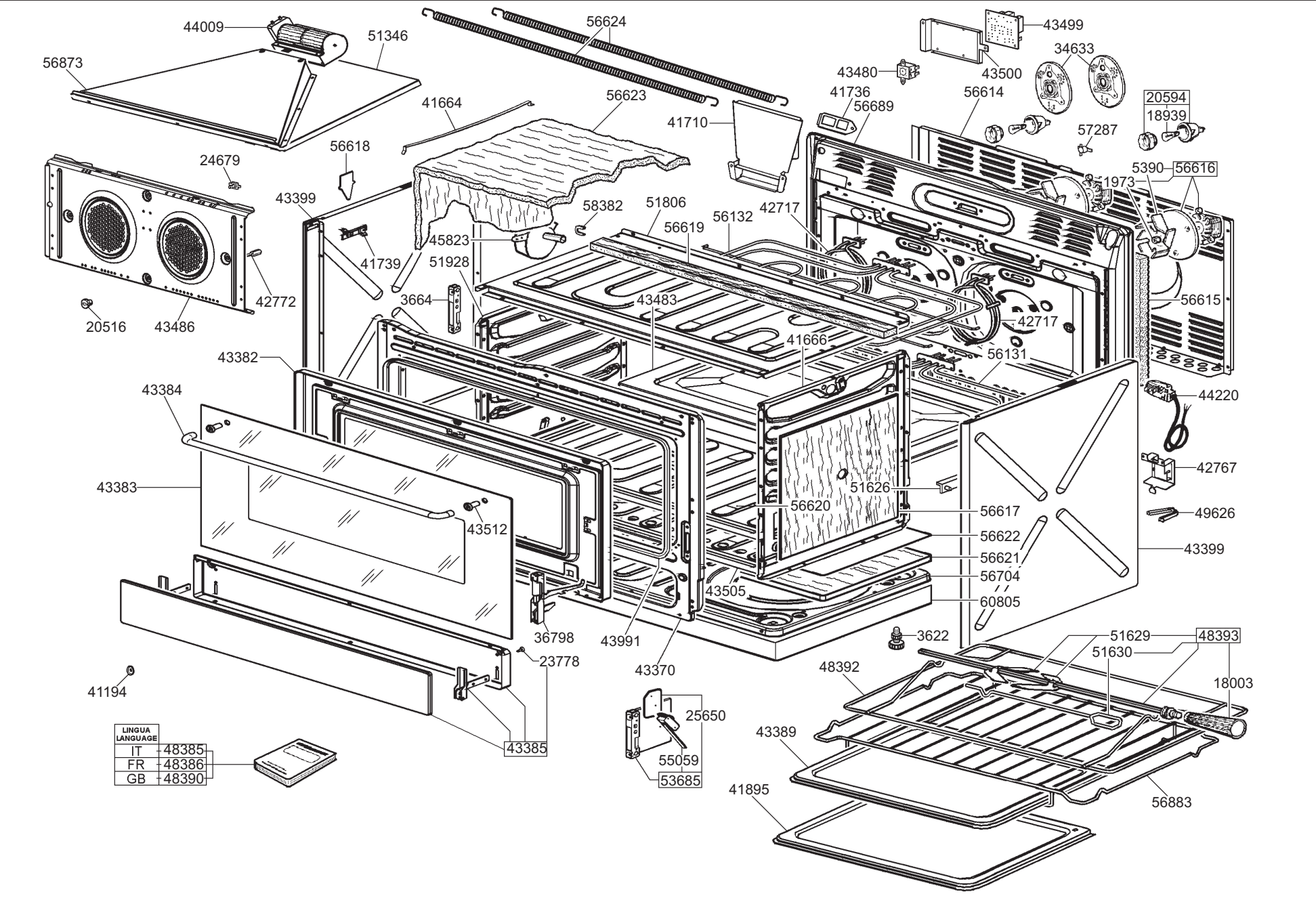
44009
51346
56873
56624
43499
34633
43480
43500
41736
56689
56614
20594
18939
57287
41664
56623
41710
56618
24679
5390
56616
1973
43399
58382
51806
56132
42717
56619
45823
41739
51928
42772
3664
43483
56615
20516
43486
42717
41666
43382
56131
43384
44220
42767
43383
51626
56620
56617
49626
43512
56622
43399
56621
56704
43505
60805
36798
43991
3622
51629
48393
23778
43370
51630
48392
18003
41194
25650
43389
LINGUA
LANGUAGE
IT 48385
FR 48386
GB 48390
43385
55059
53685
41895
56883

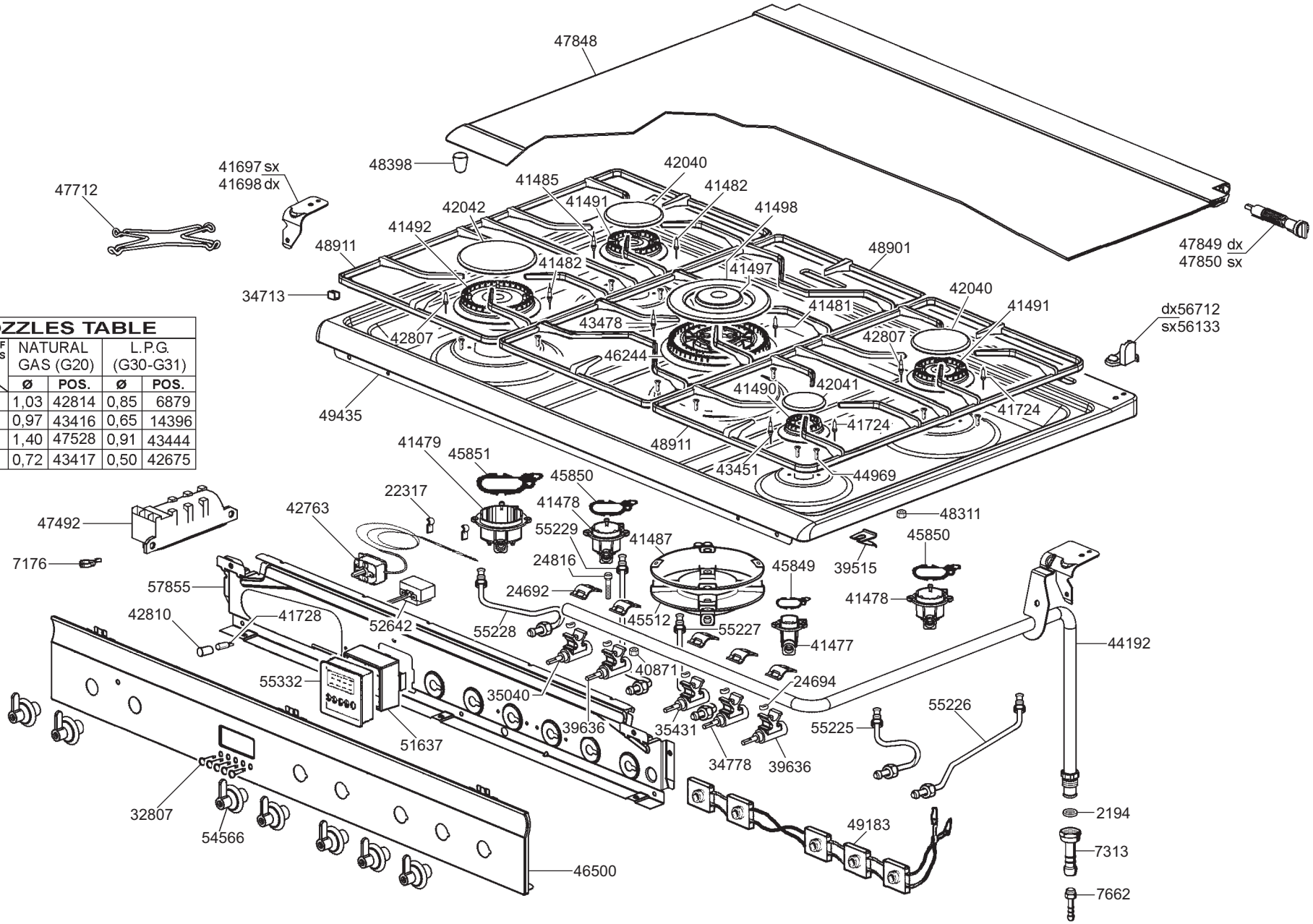

NOZZLES TABLE

TYPE OF GAS / BURNER	NATURAL GAS (G20)		L.P.G. (G30-G31)	
	Ø	POS.	Ø	POS.
RAP	1,03	42814	0,85	6879
SRP	0,97	43416	0,65	14396
URP	1,40	47528	0,91	43444
AUX	0,72	43417	0,50	42675